Onduline MOLDOVA

Оформление примыкания кровли к стене/печной трубе

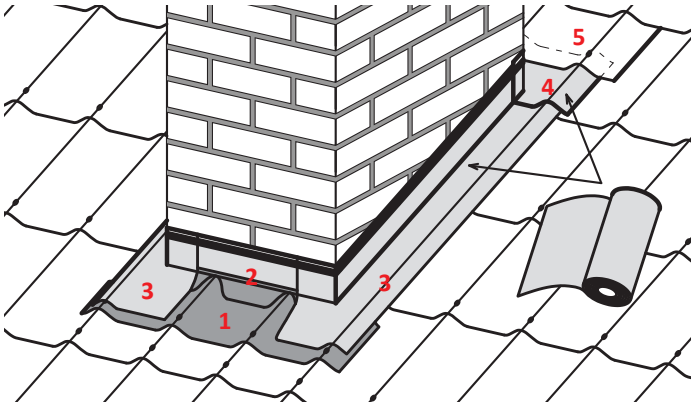

Характеристики покрывающего фартука:
Полная длина: 1,02 м
Полезная длина: 0,79 м
Нахлест: 1 волна

Характеристики Ондуфлеш-Супер:
Полная длина: 2,5 м
Ширина: 30 см

Для оформления примыкания кровли к стене/трубе используется покрывающий фартук и гидроизоляционная лента с металлическим покрытием Ондуфлеш-Супер.

Первоначально устанавливается покрывающий фартук [1] снизу трубы. Фартук прибивается по каждой волне нижележащей черепицы Ондувилла. При помощи Ондуфлеш-Супер герметизируется стык фартука со стеной [2]. После этого при помощи ленты Ондуфлеш-Супер оформляются боковые стыки [3] и верх трубы [4]. Лента должна заходить на вертикальную поверхность не менее чем на 10-15 см. К стене/трубе фартук и лента прижимается металлической планкой или профилем. В конце лента [4] перекрывается дополнительным листом Ондувиллы [5].

Оформление ребер кровли

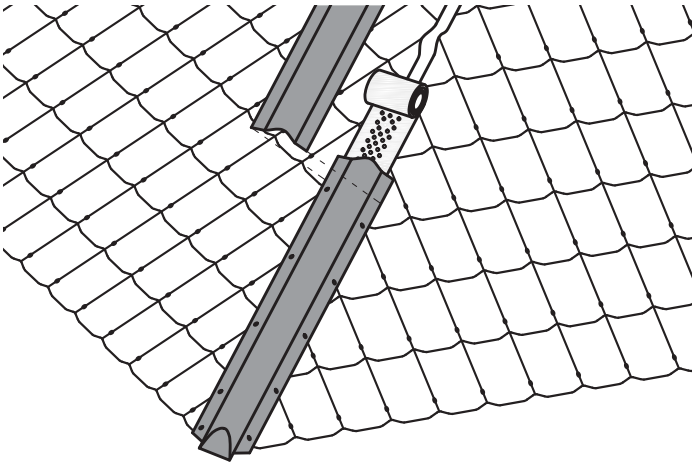

Характеристики конька:
Полная длина: 1,06 м
Полезная длина: 0,98 м
Нахлест: 8 см

Характеристики торцевого конька:
Полная длина: 1,06 м
Полезная длина: 0,98 м
Нахлест: 8 см

Характеристики дышащей изоляционной прокладки:
Длина: 5,0 м
Ширина: 15 см

При оформлении рёбер стык скатов герметизируется дышащей изоляционной прокладкой. Поверх прокладки устанавливаются коньки Ондувилла. На концах рёбер здания устанавливаются торцевые коньки. Нахлест коньковых элементов составляет 8 см. Коньки крепятся в каждую волну нижележащей черепицы, в дополнительные доски обрешетки.

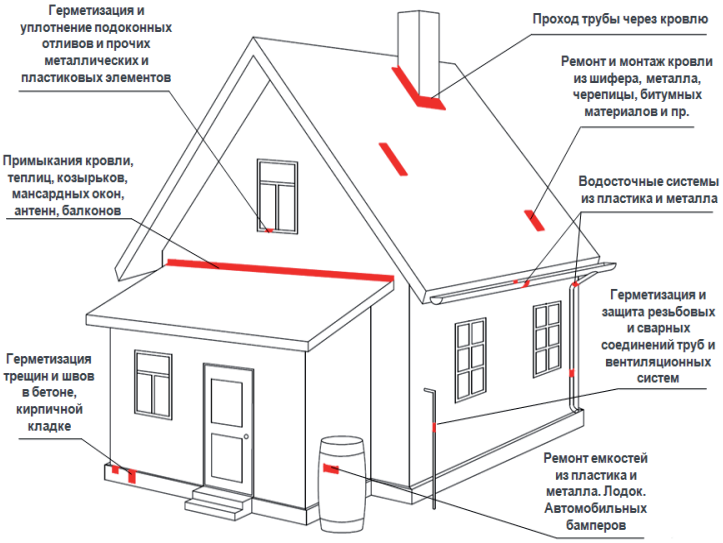

ОНДУБАНД — самоклеящаяся пленка на битумной основе с алюминиевой вставкой.
Герметизирующая лента Ондубанд гидроизолирует стыки кровли с печной трубой, кровельным окном и любыми надстройками на крыше.
Также ленты можно использовать при оформлении ендов кровли.
Ондубанд можно использовать для изоляции кирпичной печной трубы.
Если труба металлическая, то нужна дополнительная прокладка из, например, асбеста.

Ленты Ондубанд используются для:
Замены старых изоляционных лент
Ремонта трещин в бетоне
Ремонта водосточных желобов
Монтажа коньков и ендов
Защиты изоляции утеплителя
Защиты технологических окон в кровлях и др. элементах
Изоляции щелей между древесиной или в каменной кладке — изоляции стыков мансардных окон с кровлей

Инструкция по монтажу
Поверхность должна быть сухой и очищенной от масла, грязи и пыли
Перед монтажом удалить отслаивающиеся части наждачной бумагой и тп. Такие поверхности как цемент или кирпич необходимо предварительно пропитать битумом и дать ему высохнуть .Отрежьте необходимую длину с учетом нахлеста в 25 мм.
Оторвите примерно 5 см защитной пленки и прикрепите Ондубанд.
Продолжая постепенно отрывать защитную пленку, плотно прижимайте Ондубанд к поверхности, следя одновременно за тем, чтобы под лентой не оставался воздух.
Для большего сцепления ленты с поверхностью после монтажа можно еще раз пройтись по ней с валиком.

Длина, м 10 Устойчивость (при -15С) не трескается
Температура применения от 5 до 40°С
Температура использования от -10 до 80°С
Вес, кг/м2 1,4

Цвет свинец, красный, терракота, алюминий

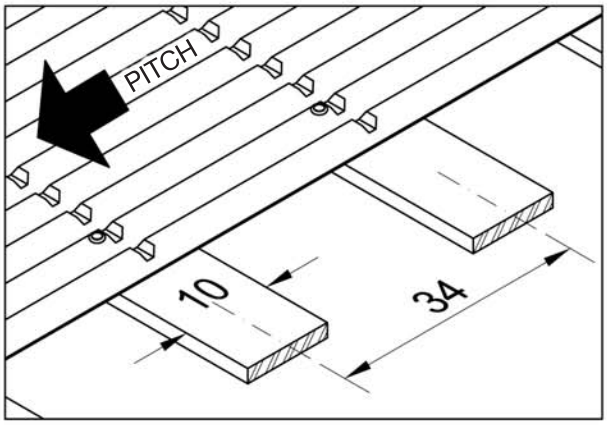

The battens should be of at least 10 cm wide and should be nailed at 34 cm intervals. When applying ISOLINE, careful attention should be paid to place the specially sectioned indentations on the battens. The ISOLINE nails should be driven into the side of indentations facing the eaves.

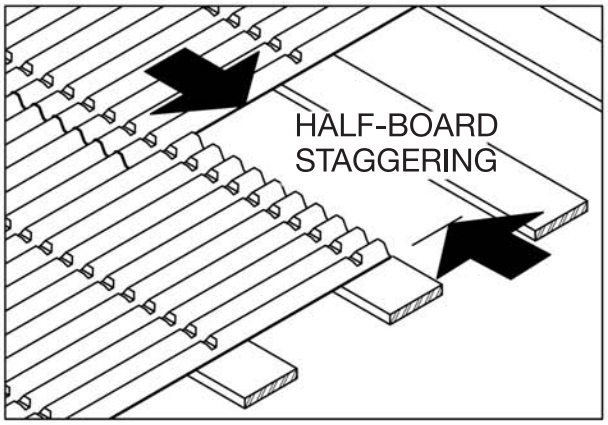

Half-board staggering should be done between ISOLINE rows. In vertical and horizontal overlappings, the overlapping boards need to be fixed on to each other by nailing with the same nail.

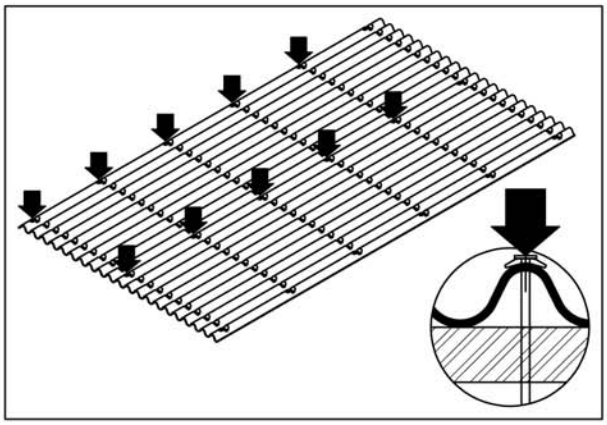

At least 10 nails should be used for each board. The number of nails should be increased for roofs with a pitch of more than 75 %. The nails should be driven in to the valley tops.

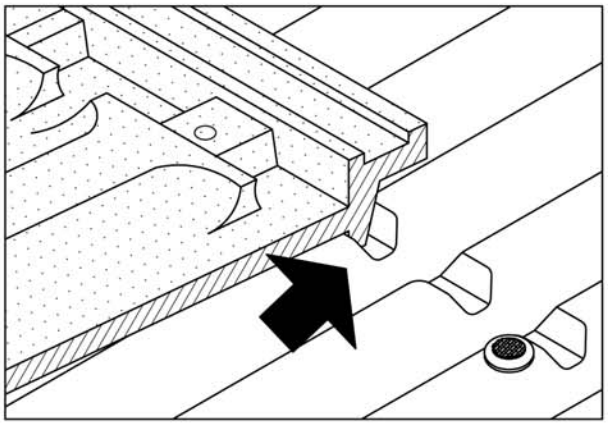

In laying tiles, it is not necessary to use a rope line as a reference, but the ledges under the tiles need to be fitted into the hollow section of the board.

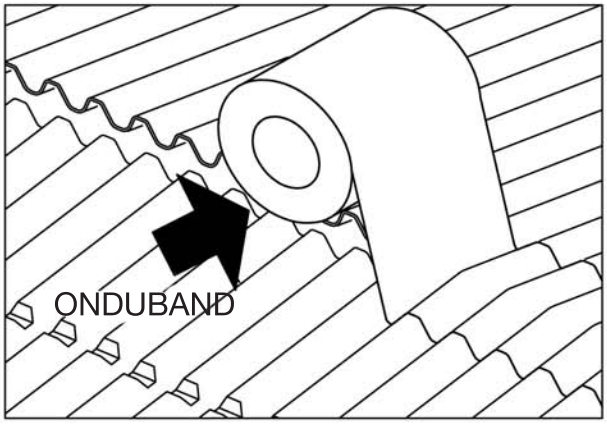

Horizontal and pitched ridges can easily be covered with ONDUBAND of atleast 10 cm wide. For pitched valleys, the known metal valley principles are valid.

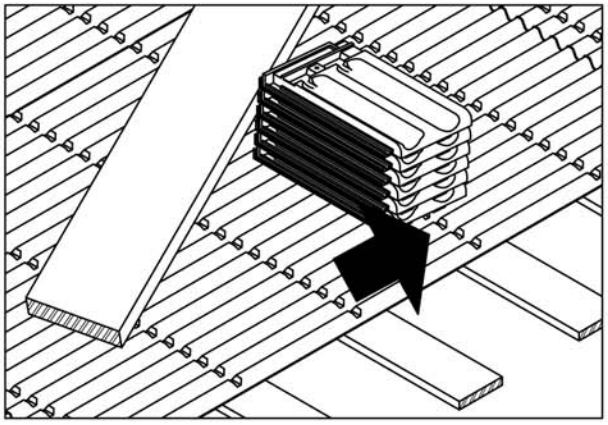

When carrying the tiles to the roof, planks should be used and they should be stacked in the direction shown in the figure provided that the ledges of tiles are fitted into their indentations.

Onduline® AVRASYA A.Ş.

Head Office: Onduline Avrasya A.Ş. Değirmen Sokak Nida Kule No 12 Kat 8 34742 Kozyatağı - Kadıköy/ istanbul / TURKEY
Tel : +90 216 384 16 00 pbx. Fax : +90 216 384 16 10
www.onduline.com.tr export@onduline.com.tr

ISOLINE® ONDUBAND CHIMNEY FLASHING M210B

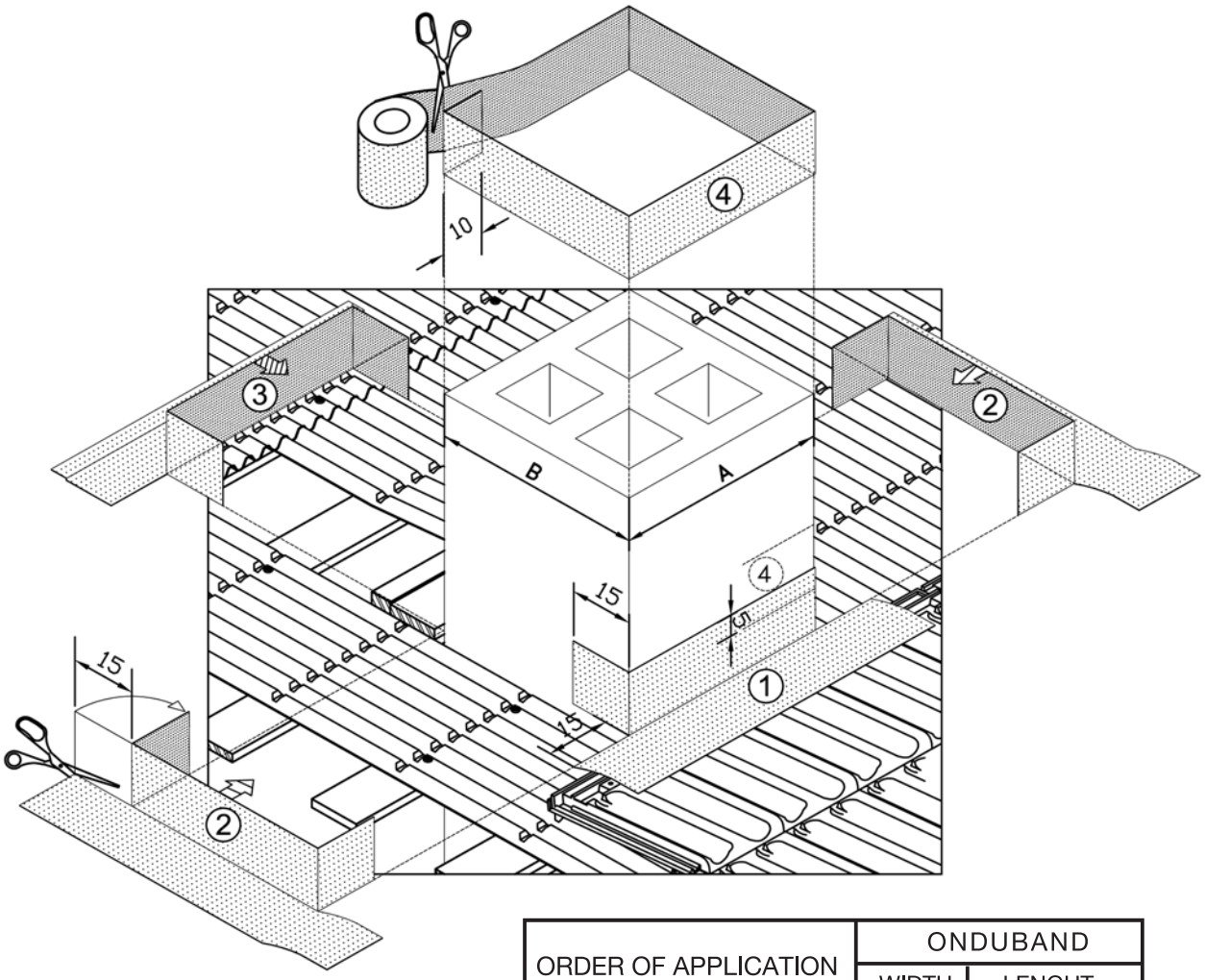

ORDER OF APPLICATION	ONDUBAND	
	WIDTH	LENGHT
1 FRONT PIECE	30 cm	A+2 x 15 cm
2 SIDES	30 cm	B+2 x 15 cm
3 BACK PIECE	30 cm	A+2 x 15 cm
4 BELT	15 cm	2A+2Bx 15 cm

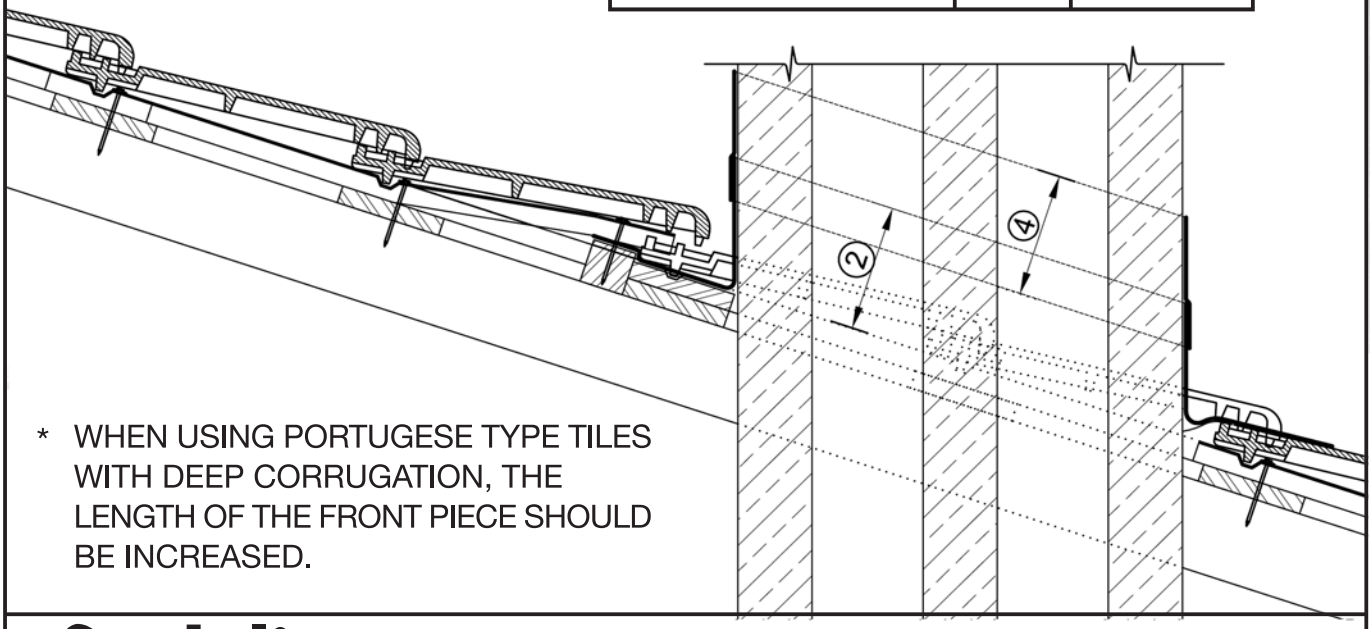

* WHEN USING PORTUGESE TYPE TILES WITH DEEP CORRUGATION, THE LENGTH OF THE FRONT PIECE SHOULD BE INCREASED.

Onduline® AVRASYA A.Ş.

Head Office: Onduline Avrasya A.Ş. Değirmen Sokak Nida Kule No 12 Kat 8 34742 Kozyatağı - Kadıköy/ İstanbul / TURKEY
Tel : +90 216 384 16 00 pbx. Fax : +90 216 384 16 10
www.onduline.com.tr export@onduline.com.tr

ISOLINE®

ZINC CHIMNEY FLASHING

M210A

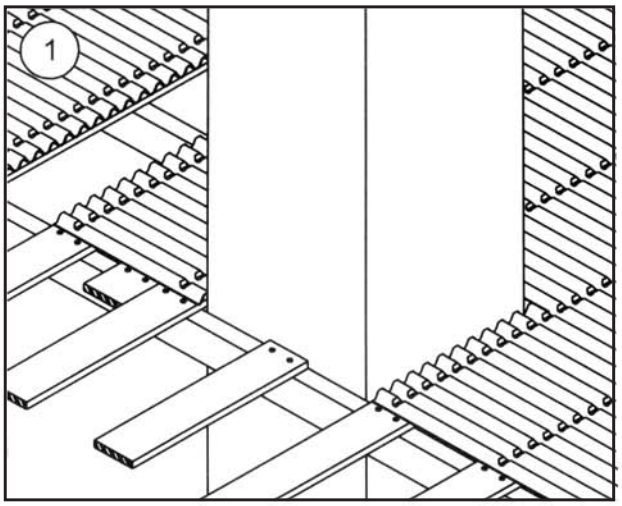

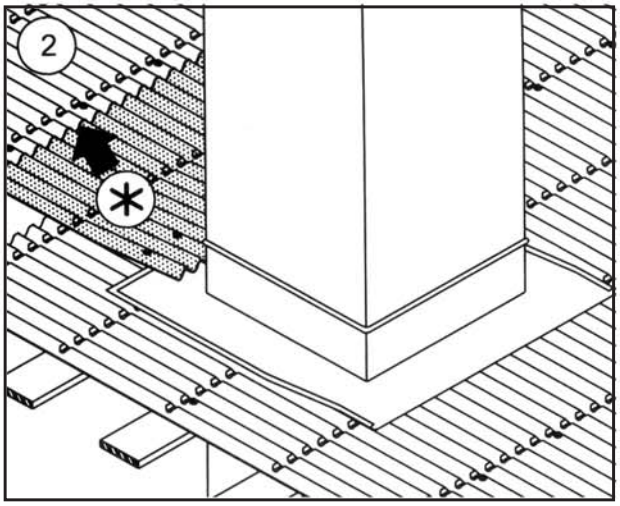

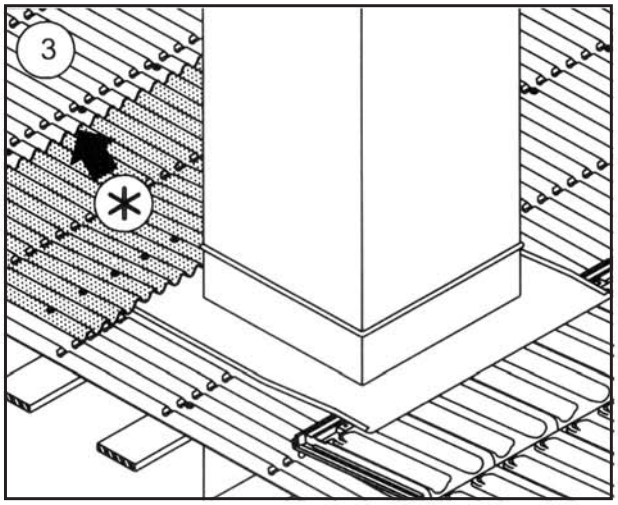

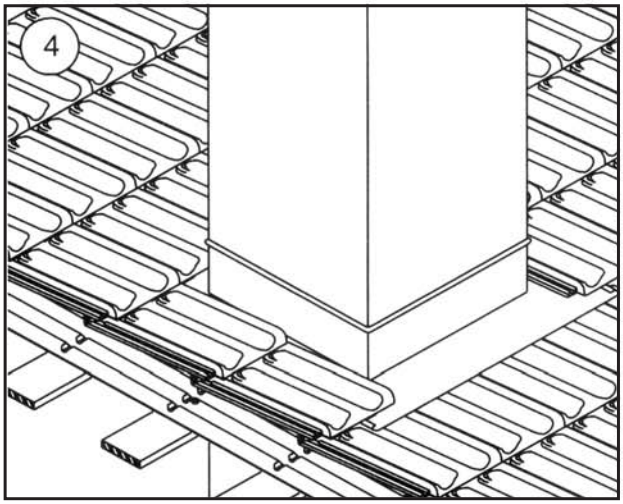

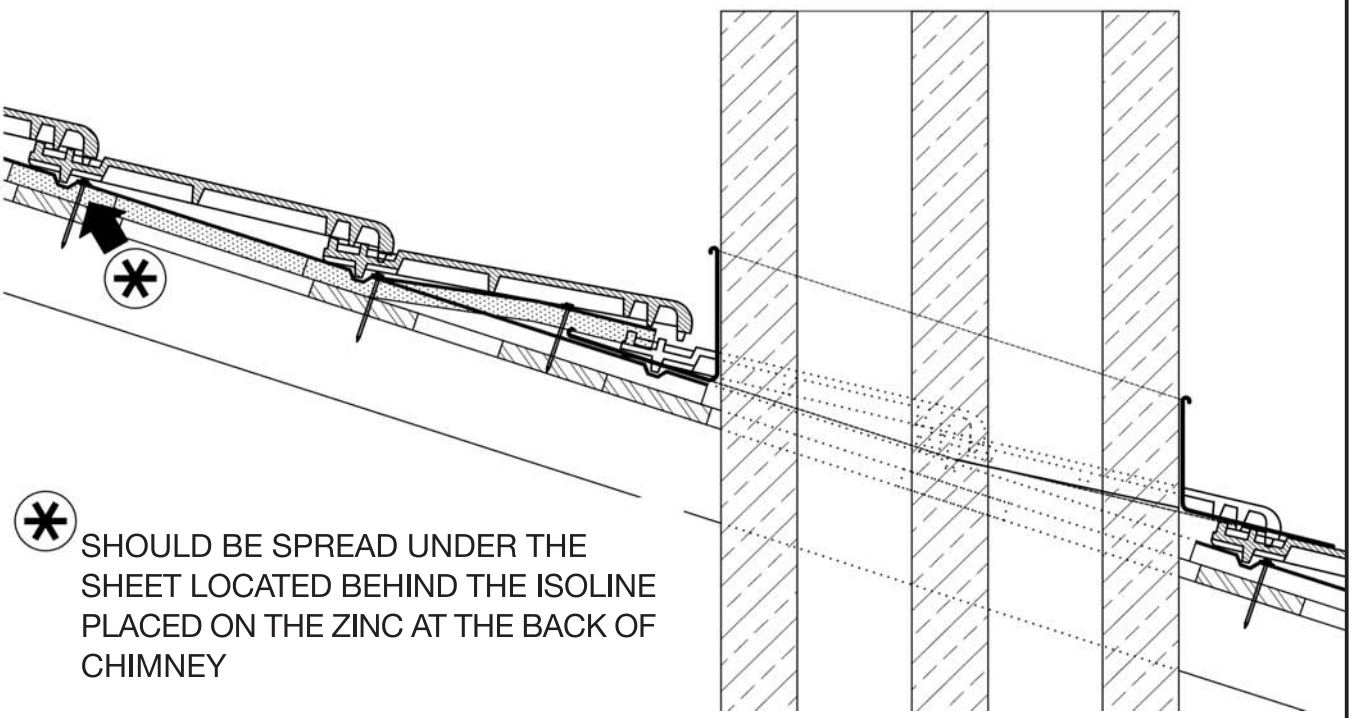

* SHOULD BE SPREAD UNDER THE SHEET LOCATED BEHIND THE ISOLINE PLACED ON THE ZINC AT THE BACK OF CHIMNEY

Onduline® AVRASYA A.Ş.

Head Office: Onduline Avrasya A.Ş. Değirmen Sokak Nida Kule No 12 Kat 8 34742 Kozyatağı - Kadıköy/ İstanbul / TURKEY
Tel : +90 216 384 16 00 pbx. Fax : +90 216 384 16 10
www.onduline.com.tr export@onduline.com.tr